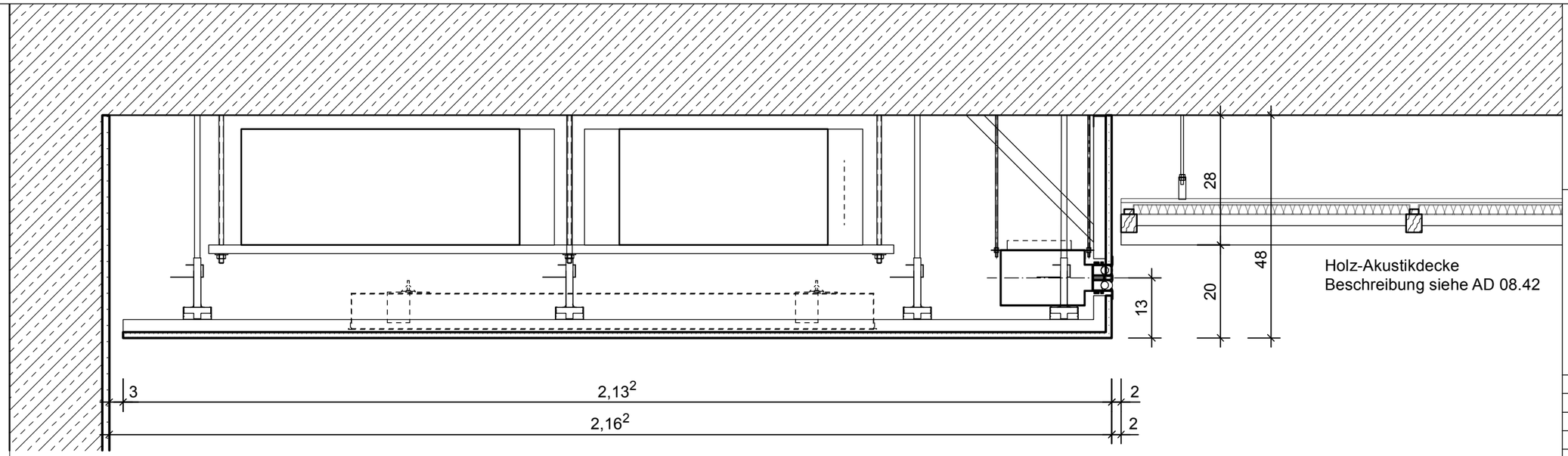

Deckenkoffer M 1:10

D

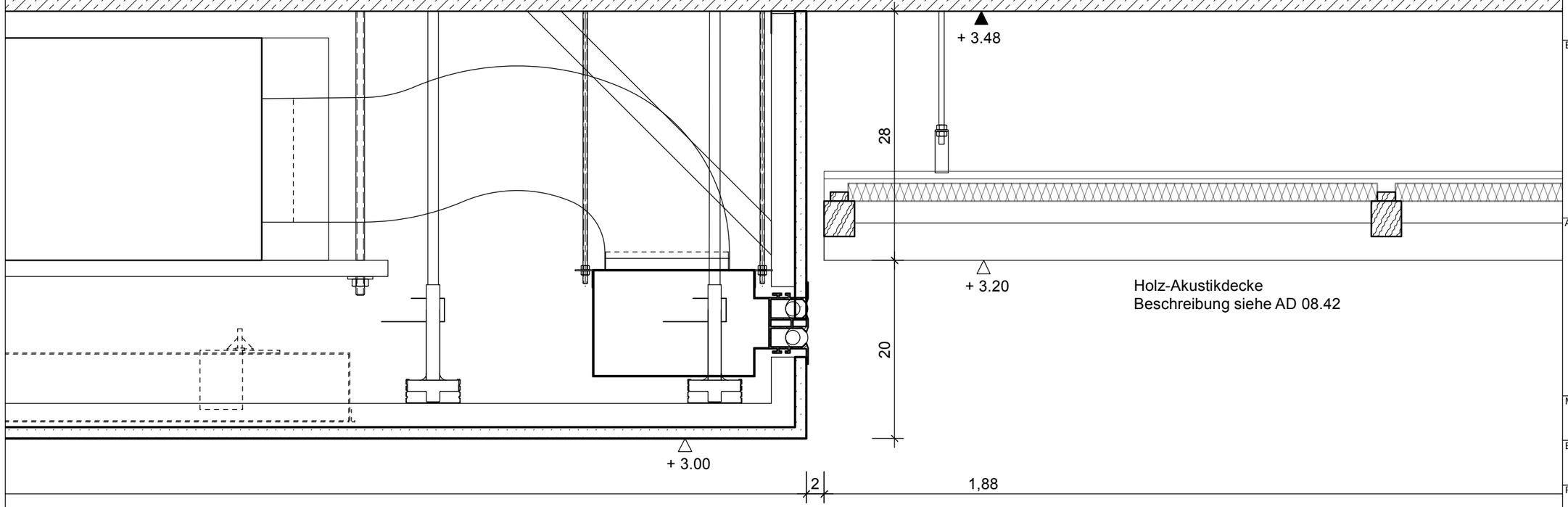

Randanschluss M 1:5

HILG

Neubau
Hilgenbergschule
Stadtlohn

Hindenburgallee 10, 48703 Stadtlohn

VORABZUG

-	Planerstellung	11.09.26

Index

Inhalt

Mensadecke
Randabschluss
Deckenkoffer
EG Achse 9-10/D

Bauherr

Stadt Stadtlohn
FB 6
Planen, Bauen und Umwelt
Markt 3
48703 Stadtlohn

Architekt

Maßstab	Datum
M 1:5/10	11.09.26
Blattgröße	**gez**
DIN A3	FST

Projekt
22088

Plan-Nummer	Index_Datum
AD 08.41	-_11.09.26